コンポジットグリッパー SCGS

吸込量: 270～650 l/min

PACKAGING SOLAR COMPOSITE ELECTRONICS

コンポジットグリッパー SCGS

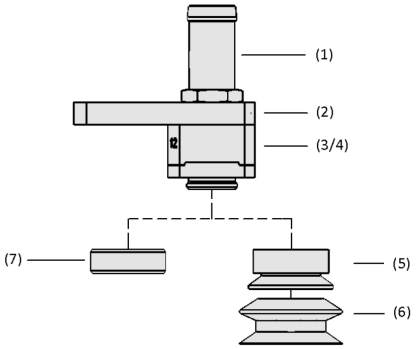

システムデザイン コンポジットグリッパー SCGS

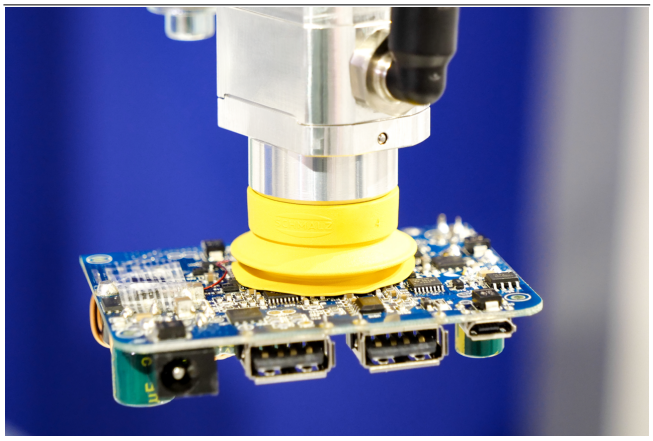

コンポジットグリッパー SCGSを使用した電子部品の搬送

業界特有のアプリケーションへの適合性

アプリケーション

- コンパクトなデザインのため、限られた設置スペースでの使用や、複数のグリッパーを並べてハンドを作成する場合の省スペース化を実現
- 未組立および組立済みプリント基板の搬送に最適なコンポジットグリッパー
- 通気性があり真空圧が上がりにくいワークや、開口部などにより吸着可能な面積が小さなワークでも安定した搬送を実現
- FDAに準拠したシリコーンゴム製吸着パッドをラインアップし、ビスケットやケーキなどのドライな食品搬送に使用可能

デザイン

- (2) 本体: 真空発生器一体型の導電性アルミボディ、横方向取付
- (3/4) 吸着/真空破壊制御用エア供給ポート
- (1) エアの排気方向を制御するためのホースを取付可能なタケノコ型排気ポート
- (5) 吸着パッド接続金具 (FDA準拠)
- 吸引カップ（6個）：FDA準拠のSI-MD、SI-HD、静電NBR-ESD製；大流量用大シャフト径
- (7) 吸着プレート: POM製多孔プレート

製品特徴

- コンパクトで幅が薄い設計のため、限られたスペースでの使用に最適
- 柔らかいシールリップが曲面や凹凸のあるワーク表面にも柔軟に追従し、安定した搬送を実現
- 非常に高い吸込量により、通気性の高いワークでも安定した搬送が可能
- エア消費量を最小限に抑え、ランニングコストを削減
- 排気エアを任意の方向に排出可能なため、工程内の汚染を防止

© J. Schmalz GmbH / 技術的な変更がある場合がございます / 上で生成された 20.12.2023

シュマルツに連絡してください。 Schmalz K.K / 〒224-0027 横浜市都筑区大棚町3001-7/ +81 45 565-5150 / schmalz@schmalz.co.jp

コンポジットグリッパー SCGS

吸込量: 270 ~ 650 l/min

発注コード コンポジットグリッパー SCGS

SCGS	–	1xE100	–	A	–	MS	–	AR	–	M20x1-AG
1		2		3		4		5		6

1 – 製品仕様

タイプ	種類
SCGS	コンポジットグリッパー (スリム型)

2 – エジェクタ

タイプ	種類
1xE100	1xE100

3 – 真空破壊機能

タイプ	真空破壊
A	可能

4 – 取付方向

タイプ	種類
MS	オフセット取付

5 – 排気エア接続口

タイプ	種類
AR	上部

6 – 吸着パッド接続口

タイプ	種類
M20x1-AG	M20x1オネジ

コンポジットグリッパー SCGSは本体のみで納品されます。別途、吸着パッドまたは吸着プレートを注文する必要があります。

- コンポジットグリッパー SCGS: オフセット取付タイプ
- 吸着パーツ SAUG-FL/SAUG-SCGS: 様々なサイズや材質をラインアップ

発注データ コンポジットグリッパー SCGS

型式	製品コード
SCGS 1xE100 A MS AR M20x1-AG	10.01.30.00796

発注データ アクセサリ コンポジットグリッパー SCGS

アクセサリ		製品コード
真空パッド (円形)	SAUG-SCGS 20 SI-MD-55 602 B	10.01.30.01087
真空パッド (円形)	SAUG-SCGS 30 SI-MD-55 602 B	10.01.30.01088
真空パッド (円形)	SAUG-SCGS 40 SI-MD-55 602 B	10.01.30.01089
真空パッド (円形)	SAUG-SCGS 50 SI-MD-55 602 B	10.01.30.01090
真空パッド (円形)	SAUG-SCGS 20 NBR-ESD-55 B	10.01.30.01091
真空パッド (円形)	SAUG-SCGS 30 NBR-ESD-55 B	10.01.30.01092
真空パッド (円形)	SAUG-SCGS 40 NBR-ESD-55 B	10.01.30.01093
真空パッド (円形)	SAUG-SCGS 50 NBR-ESD-55 B	10.01.30.01094
真空パッド (円形)	SAUG-SCGS 20 SI-HD-65 602 B	10.01.30.01103
真空パッド (円形)	SAUG-SCGS 30 SI-HD-65 602 B	10.01.30.01104
真空パッド (円形)	SAUG-SCGS 40 SI-HD-65 602 B	10.01.30.01105
真空パッド (円形)	SAUG-SCGS 50 SI-HD-65 602 B	10.01.30.01106
吸着面	SAUG-FL SCGS 30 POM	10.01.30.00894

テクニカルデータ コンポジットグリッパー SCGS

型式	作動圧	作動温度	本体質量 [g]
SCGS 1xE100 A MS AR M20x1-AG	1.0 ~ 5.0 bar	5 ~ 75 °C	95

シュマルツに連絡してください。 Schmalz K.K / 〒224-0027 横浜市都筑区大棚町3001-7/ +81 45 565-5150 / schmalz@schmalz.co.jp

コンポジットグリッパー SCGS

吸込量: 270～650 l/min

パフォーマンスデータ コンポジットグリッパー SCGS

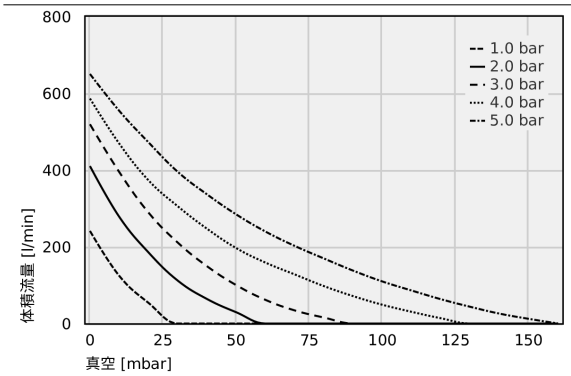

各排気量における吸込量

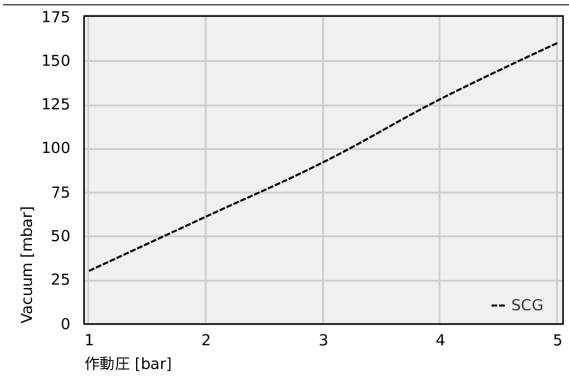

異なる作動圧での到達真空度

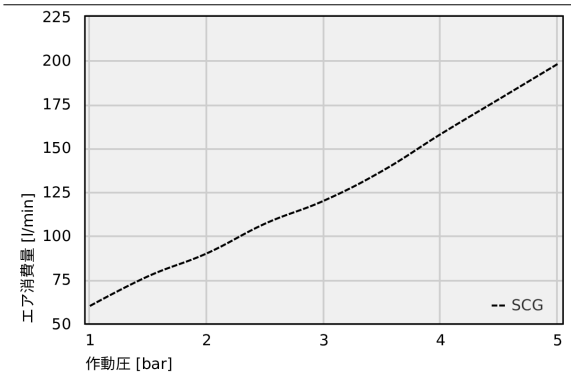

エア消費量

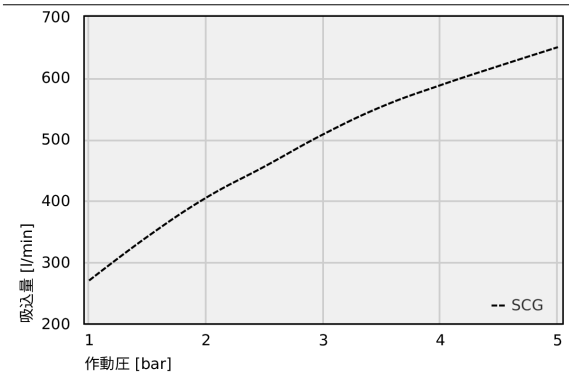

各排気量における吸込量

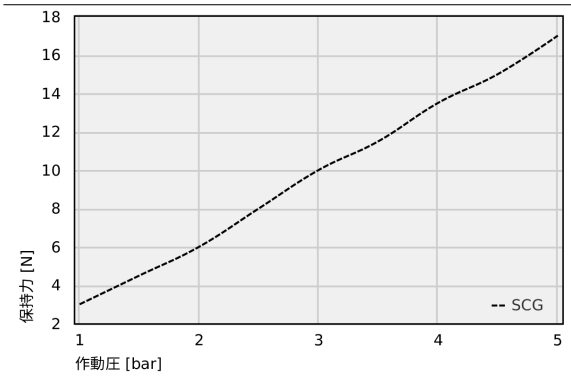

吸着面40を使用し、作動圧を変化させた場合の保持力（気密性の高いワークで測定）

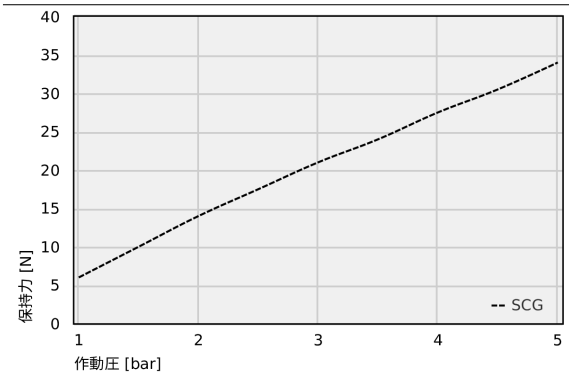

吸着面60を使用し、作動圧を変化させた場合の保持力（気密性の高いワークで測定）

シュマルツに連絡してください。 Schmalz K.K / 〒224-0027 横浜市都筑区大棚町3001-7/ +81 45 565-5150 / schmalz@schmalz.co.jp

コンポジットグリッパー SCGS

吸込量: 270～650 l/min

各排気量における吸込量

Typ	0	10	20	30	40	50	60	70	80	90	100	110	120	130	140	150	160
1.0 bar	241.0	124.1	53.6	0.0	-	-	-	-	-	-	-	-	-	-	-	-	-
2.0 bar	410.0	277.9	185.1	111.7	63.8	29.2	0.0	-	-	-	-	-	-	-	-	-	-
3.0 bar	519.0	394.6	289.0	210.8	149.2	99.9	61.5	34.0	15.4	0.0	-	-	-	-	-	-	-
4.0 bar	586.0	468.7	373.0	305.5	246.9	196.4	158.6	127.8	97.3	71.2	48.7	30.3	13.6	0.0	-	-	-
5.0 bar	650.0	554.1	472.0	395.2	336.5	284.2	239.5	202.1	169.3	137.6	109.4	85.8	63.2	43.5	25.7	12.1	0.0

異なる作動圧での到達真空度

Typ	1	2	3	4	5
SCG	30.0	61.0	92.0	128.0	160.0

エア消費量

Typ	1	1.5	2	2.5	3	3.5	4	4.5	5
SCG	60.00	77.00	90.00	107.00	120.00	137.00	158.00	178.00	198.00

各排気量における吸込量

Typ	1	1.5	2	2.5	3	3.5	4	4.5	5
SCG	270.00	341.73	405.00	455.98	508.32	553.42	588.20	619.58	650.00

吸着面40を使用し、作動圧を変化させた場合の保持力（気密性の高いワークで測定）

Typ	1	1.5	2	2.5	3	3.5	4	4.5	5
SCG	3.00	4.50	6.00	8.00	10.00	11.50	13.50	15.00	17.00

吸着面60を使用し、作動圧を変化させた場合の保持力（気密性の高いワークで測定）

Typ	1	1.5	2	2.5	3	3.5	4	4.5	5
SCG	6.00	10.00	14.00	17.50	21.00	24.00	27.50	30.50	34.00

シュマルツに連絡してください。 Schmalz K.K / 〒224-0027 横浜市都筑区大棚町3001-7/ +81 45 565-5150 / schmalz@schmalz.co.jp

コンポジットグリッパー SCGS

吸込量: 270 ~ 650 l/min

デザインデータ コンポジットグリッパー SCGS

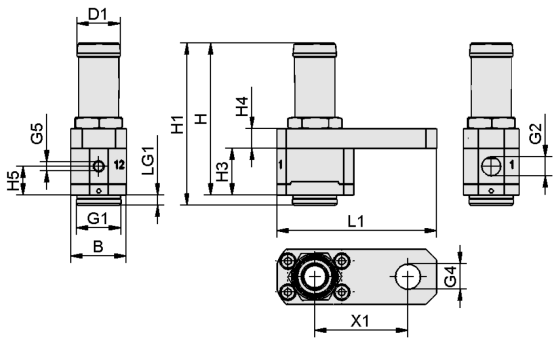

シュマルツに連絡してください。 Schmalz K.K / 〒224-0027 横浜市都筑区大棚町3001-7/ +81 45 565-5150 / schmalz@schmalz.co.jp

コンポジットグリッパー SCGS

吸込量: 270～650 l/min

デザインデータ コンポジットグリッパー SCGS

型式	B [mm]	D1 [mm]	G1	G2	G4	G5	H [mm]	H1 [mm]	H3 [mm]	H4 [mm]	H5 [mm]	L1 [mm]	LG1	X1 [mm]
SCGS 1xE100 A MS AR M20x1-AG	25	19.5	M20×1-M	G1/8-IG	G1/4-F	M5-F	68.6	73.1	21.1	9	13.1	72	4.5	42

マルチメディアによる製品紹介

メディア	リンク
製品紹介映像	https://vimeo.com/691405259

シュマルツに連絡してください。 Schmalz K.K / 〒224-0027 横浜市都筑区大棚町3001-7/ +81 45 565-5150 / schmalz@schmalz.co.jp